Serrure armoire

05.038.00.00.45.01.00

1x360°, distance au canon D=45mm Charnière à gauche

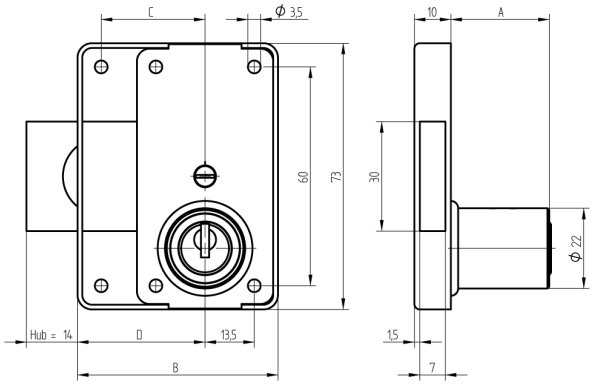

Les produits peuvent différer des images présentées

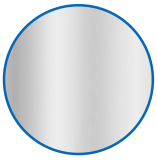

Couleur
nickelé mat

Caractéristiques

- Direction d'ouverture: gauche
- Rotation de fermeture: 1x360°
- Dimension A (mm): 27
- Dimension D (mm): 45
- Active Safety: sans
- Anti-perforation: sans
- Couleur: nickelé mat