DIGI-Knauf Möbelzylinder

63.001.70.00.00.F1.00

PUR, Knauf Ø40, IP65, Riegel (Rund) Riegel muss separat bestellt werden.

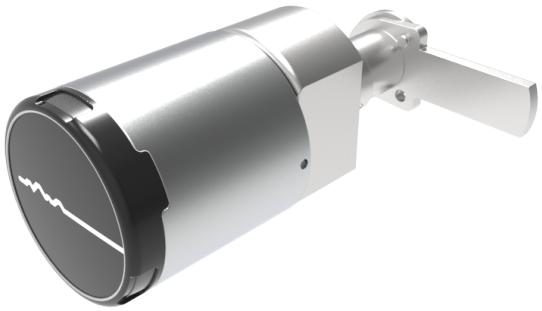

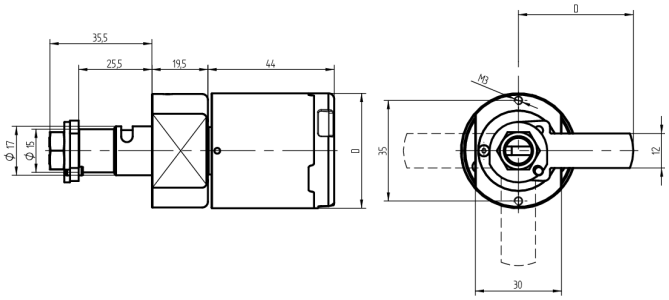

Die Produkte können von den dargestellten Bildern abweichen

Leistungsprofil
PUR

Schutzart
IP65 (Ø40mm)

Farbe
matt vernickelt

Verwendung

Für Büromöbel aller Art, Türstärke bis 25mm

Beschreibung

Wenn ein berechtigtes Medium präsentiert wird, kuppelt das Knaufmodul ein und der Vierkant kann gedreht werden.

Lieferumfang

- 1 Knaufmodul
- 1 Möbelschlossadapter mit Befestigungsschrauben
- 1 Deckel T09.503.004.NE
- 1 Senkschraube DIN966A-M4x6
- Riegel muss separat bestellt werden!

Bestelloptionen

Bandseite nach oben kann nicht realisiert werden.

Technologie

Mögliche Eigenschaften

Baugleiche Ausführungen

- 63.001.70.00.00.F2.00 - Knauf Ø45, IP66

Merkmale

- Schliessdrehung: 1x90°
- 4-Kant / Riegel: Rund Riegel
- Leistungsprofil: PUR
- Schutzart: IP65 (Ø40mm)
- Farbe: matt vernickelt
- Generation: SEAeasy