Schlüssel SEA-3

59.003.000.05.64

mit Modulreide Minzgrün

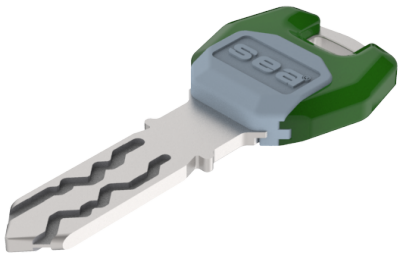

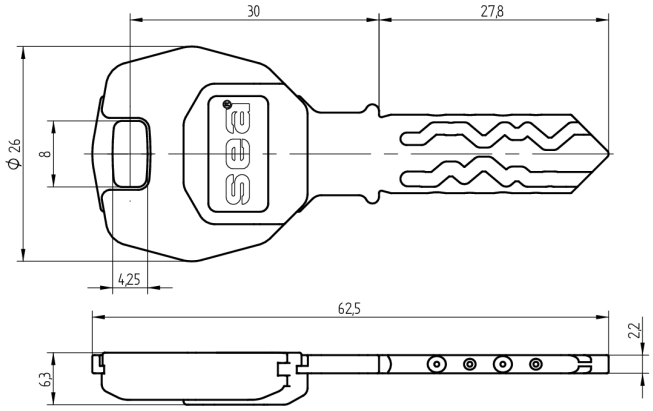

Die Produkte können von den dargestellten Bildern abweichen

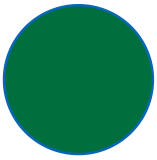

Modulreide minzgrün

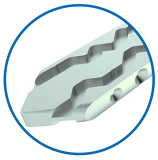

Färbung chemisch vernickelt

Verwendung

für registrierte Anlagen komplexer Art mit farbiger Modulreide für Organisationszwecke. Für Türen mit Zylinderpanzerung geeignet.

Lieferumfang

- 1 Schlüssel

Bestelloptionen

Gravurarbeiten siehe Zusatzformular Mediendefinition

Mögliche Eigenschaften

Pat

Merkmale

- System: SEA-3
- Art: standard
- Modulreide: minzgrün
- Färbung: chemisch vernickelt
- Active Safety: ohne