Depomat de clés

M8059.1.10.89

10 unités, mécanique / mécatronique

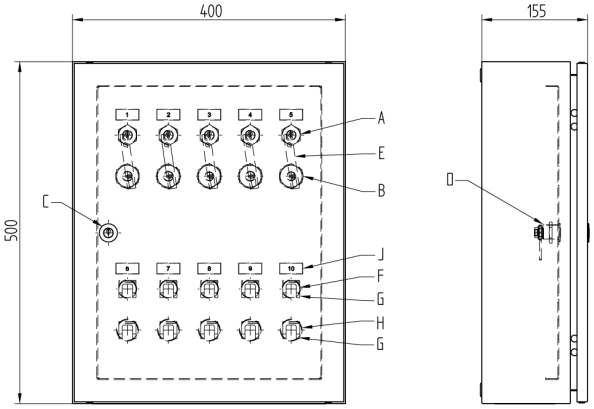

Les produits peuvent différer des images présentées

Utilisation

Permet la remise et la récupération contrôlées de clés

Matériel livré

- 1 Depomat de clés

Caractéristiques

- Nombre d'unité: 10
- Type d'unités: mécanique / mécatronique

Options de commande

Texte de la plaque d'étiquetage spécifique au client:
Gravure jusqu'à 40 caractères 90.029.00.00.00.00.00
41 à 300 caractères 90.029.10.05.00.00.00

les cylindres et l'électronique doivent être commandés séparément:
A) Cylindre de verrouillage 06.249.12.00.00.00.11 (1 pièce par unité)
B) Cylindre de verrouillage 11.088.02.00.00.00.00 (1 pièce par unité)
C) Cylindre de verrouillage 06.249.00.00.00.00.11,
avec verrou T09.918.045.27 (1 pièce)
D) Cylindre de verrouillage 06.249.00.00.00.00.11 (1 pièce)
E) Tringle de depomat T09.150.031.00.99
(1 pièce par unité, si non pourvu d'un cylindre de verrouillage)
F) Goujon aveugle 119652 mécanique
(1 pièce par unité, si non pourvu d'un cylindre de verrouillage)
G) Ressort d'arrêt T09.204.001.27
(2 pièces par unité, si non pourvu d'un cylindre de verrouillage)
H) Goujon aveugle 119653 mécatronique
(1 pièce par unité, si non pourvu d'un cylindre de verrouillage)
J) Plaque d'étiquetage T08.050.052.AB (1 pièce par unité)
Polyboard 62.001.0V.03.00.03.44 (1 pièce par cylindre mécatronique)
Support de fixation pour polyboard 62.999.04.00.00.00.27 (1 pièce par unité)

Accessoires

119652	Goujon aveugle cylindre mécanique découpe Ø23mm
119653	Goujon aveugle cylindre mécatronique découpe Ø29mm
T09.204.001.27	Ressort de sécurité zu T09.580.002.AD
62.999.04.00.00.00.27	Support de fixation pour polyboard double
T09.150.021.00.99	Tringle Depomat mécatronique/mécatronique
T09.150.031.00.99	Tringle Depomat mécanique - vision