Cylindre à bouton fenêtre

03.463.00.00.00.01.69

Longueur tige carré 30mm Charnière à gauche

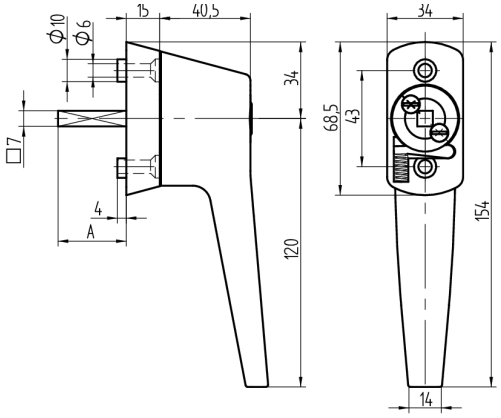

Les produits peuvent différer des images présentées

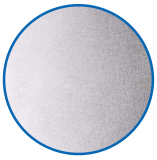

Couleur
nickelé sablé

Utilisation

pour sécuriser toutes les fermetures de fenêtres et balcons

Matériel livré

- 1 cylindre de bouton fenêtre
- 1 cylindre de montage 04.022.32.00.00.00.00

Propriétés possibles

De construction identique

- 03.463.01.WW.00.YY.69 - 1x360°, selbstschliessend

Caractéristiques

- Charnière: gauche
- Active Safety: sans
- Anti-perforation: sans
- Couleur: nickelé sablé
- Longueur tige carré (mm): 30
- Type: standard