sea Schliess-Systeme

Perfektion made in Switzerland

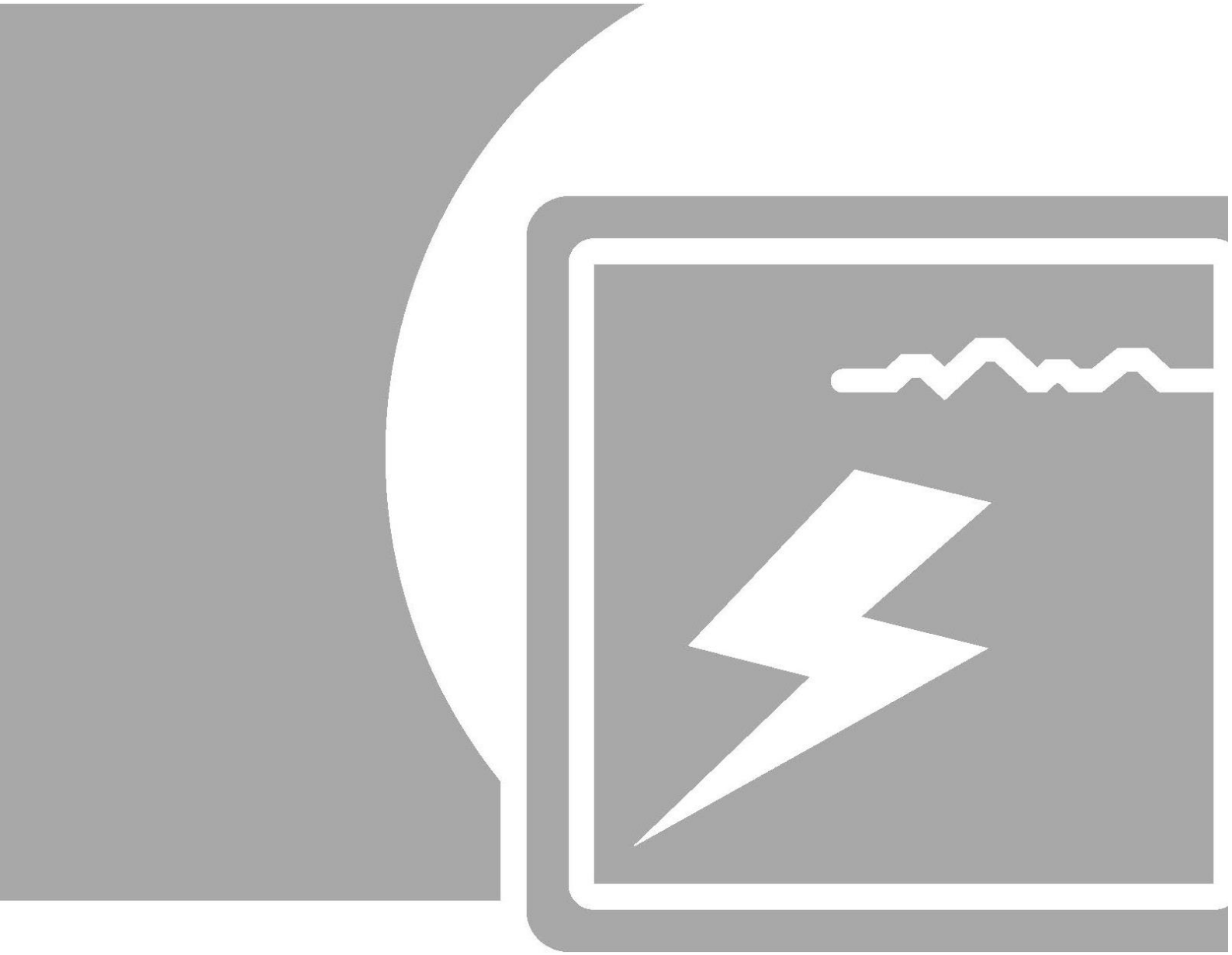

Ersatzteilliste SEAeasy Wandleser

Inhaltsverzeichnis Seite

1. Elektronikmodul 4
   1.1. Kompaktleser 4
   1.2. Sicherheitsleser 4
   1.3. Antenne 4
2. Frontabdeckungen und Gehäuse 5
   2.1. Aufputz-Variante IP 20 5
   2.2. Aufputz-Variante IP 55 5
   2.3. Unterputz-Variante IP 20 5
   2.4. Unterputz-Variante IP 55 6
3. Anschlussstecker-Set 6
4. Netzgerät 6
5. Kabel 7
   5.1. Hybridkabel 7
   5.2. Datenkabel 7

1. Elektronikmodul

1.1. Kompaktleser

Artikelbezeichnung	Artikelnummer
Leistungsprofil PUR	66.001.00.00.00.02.99
Leistungsprofil PUR (SEAnet)	66.301.00.00.00.02.99
Leistungsprofil PLUS	66.001.01.00.00.02.99
Leistungsprofil PLUS (SEAnet)	66.301.01.00.00.02.99
Leistungsprofil BIG	66.001.03.00.00.02.99
Leistungsprofil Anlageneutral (BIG)	66.001.05.00.00.02.99

Lieferumfang:
- 1 Stk Lesermodul inkl. steckbaren Schraubklemmen

1.2. Sicherheitsleser

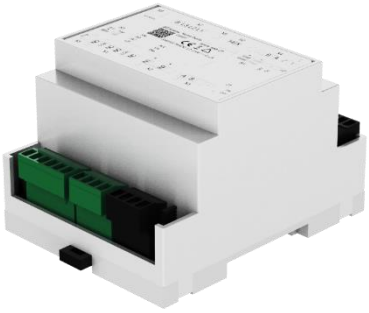

Artikelbezeichnung	Artikelnummer
Leistungsprofil PUR	66.001.10.32.00.00.99
Leistungsprofil PUR (SEAnet)	66.301.10.32.00.00.99
Leistungsprofil PLUS	66.001.11.32.00.00.99
Leistungsprofil PLUS (SEAnet)	66.301.11.32.00.00.99
Leistungsprofil BIG	66.001.13.32.00.00.99
Leistungsprofil Anlageneutral (BIG)	66.001.15.32.00.00.99

Lieferumfang:
- 1 Stk Lesermodul inkl. steckbaren Schraubklemmen

1.3. Antenne

Artikelbezeichnung	Artikelnummer
Aktive Antenne	66.001.56.00.00.02.99
Passive Antenne	66.001.36.00.00.02.99

Lieferumfang:
- 1 Stk Antennenmodul inkl. steckbaren Schraubklemmen

©SEA Schliess-Systeme AG – Lätternweg 30 – CH-3052 Zollikofen / Bern – Telefon +41 (0)31 915 20 20 – office@sea.ch – www.sea.ch

2. Frontabdeckungen und Gehäuse

2.1. Aufputz-Variante IP20

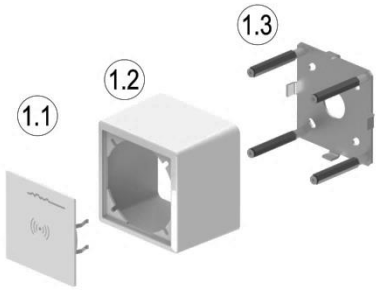

Pos	Artikelbezeichnung	Artikelnummer
-	Aufputzgehäuse IP20 komplett weiss	66.999.01.01.01.00.JL
-	Aufputzgehäuse IP20 komplett schwarz	66.999.01.01.01.00.44

1.1	Frontplatte weiss	nicht einzeln erhältlich
1.1	Frontplatte schwarz	nicht einzeln erhältlich
1.2	Kappe für FX-Apparate EDIZIOdue weiss	Feller AG, Horgen
1.2	Kappe für FX-Apparate EDIZIOdue schwarz	Feller AG, Horgen
1.3	Befestigungsbügel für FX-Apparate	nicht einzeln erhältlich

Lieferumfang:
- 1 Stk Frontabdeckung komplett

2.2. Aufputz-Variante IP55

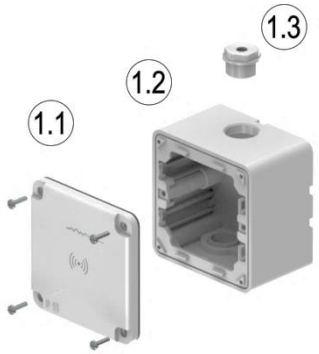

Pos	Artikelbezeichnung	Artikelnummer
-	Aufputzgehäuse IP55 komplett weiss	66.999.01.01.01.01.JL
-	Aufputzgehäuse IP55 komplett schwarz	66.999.01.01.01.01.44

1.1	Frontplatte Nass weiss	nicht einzeln erhältlich
1.1	Frontplatte Nass schwarz	nicht einzeln erhältlich
1.2	Gehäuseunterteil Nass weiss	Feller AG, Horgen
1.2	Gehäuseunterteil Nass schwarz	Feller AG, Horgen
1.3	Dichtungsnippel grauweiss	66.999.04.00.00.00.JD
1.3	Dichtungsnippel schwarz	66.999.04.00.00.00.44

Lieferumfang:
- 1 Stk Frontabdeckung inklusiv Schrauben und Dichtung

2.3. Unterputz-Variante IP20

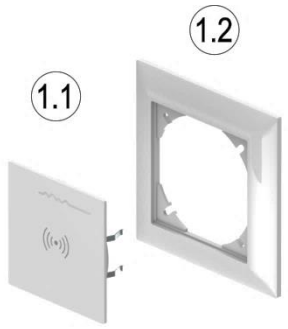

Pos	Artikelbezeichnung	Artikelnummer
-	Frontabdeckung IP20 komplett weiss	66.999.01.01.00.00.JL
-	Frontabdeckung IP20 komplett schwarz	66.999.01.01.00.00.44

1.1	Frontplatte weiss	nicht einzeln erhältlich
1.1	Frontplatte schwarz	nicht einzeln erhältlich
1.2	Abdeckrahmen EDIZIOdue weiss	Feller AG, Horgen
1.2	Abdeckrahmen EDIZIOdue schwarz	Feller AG, Horgen

Lieferumfang:
- 1 Stk Frontabdeckung komplett

2.4. Unterputz-Variante IP55

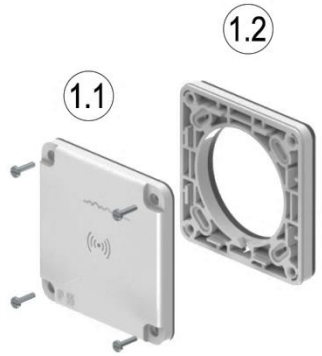

Pos	Artikelbezeichnung	Artikelnummer
-	Frontabdeckung IP55 komplett weiss	66.999.01.01.00.01.JL
-	Frontabdeckung IP55 komplett schwarz	66.999.01.01.00.01.44

1.1	Frontplatte Nass weiss	nicht einzeln erhältlich
1.1	Frontplatte Nass schwarz	nicht einzeln erhältlich
1.2	Montagerahmen Nass weiss	Feller AG, Horgen
1.2	Montagerahmen Nass schwarz	Feller AG, Horgen

Lieferumfang:
- 1 Stk Frontabdeckung inklusiv Schrauben und Dichtung

3. Anschlussstecker-Set

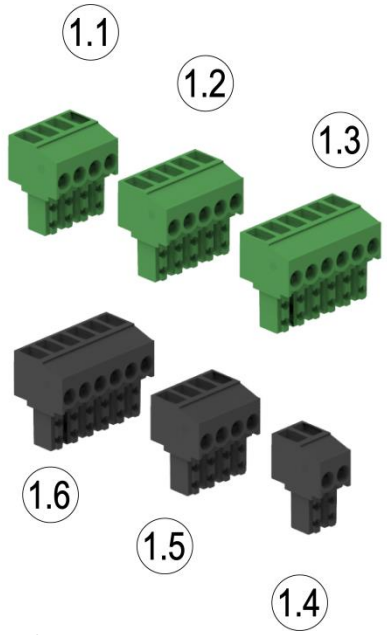

Pos	Artikelbezeichnung	Artikelnummer
-	Anschlussstecker-Set	66.999.04.01.00.00.99

1.1	Buchsenleiste 4pol. grün	nicht einzeln erhältlich
1.2	Buchsenleiste 5pol. grün	nicht einzeln erhältlich
1.3	Buchsenleiste 6pol. grün	nicht einzeln erhältlich
1.4	Buchsenleiste 2pol. schwarz	nicht einzeln erhältlich
1.5	Buchsenleiste 4pol. schwarz	nicht einzeln erhältlich
1.6	Buchsenleiste 6pol. schwarz	nicht einzeln erhältlich

Lieferumfang:
- 1 Set mit steckbaren Schraubklemmen

4. Netzgerät

Artikelbezeichnung	Artikelnummer
Schaltnetzteil 36W/24VDC/1.5A	66.999.04.02.01.00.99

Lieferumfang:
- 1 Stk Netzgerät

©SEA Schliess-Systeme AG – Lätternweg 30 – CH-3052 Zollikofen / Bern – Telefon +41 (0)31 915 20 20 – office@sea.ch – www.sea.ch

5. Kabel

5.1. Hybridkabel

Artikelbezeichnung	Artikelnummer
Hybridkabel 4m	66.999.03.15.00.00.00
Hybridkabel 10m	66.999.03.16.00.00.00
Hybridkabel 15m	66.999.03.17.00.00.00

Lieferumfang:
- 1 Stk Hybridkabel in der bestellten Länge

5.2. Datenkabel

Artikelbezeichnung	Artikelnummer
Datenkabel 2 x 2 x 0.25mm²	66.999.03.00.00.00.00
Datenkabel 3 x 2 x 0.25mm²	66.999.03.01.00.00.00
Datenkabel 2 x 2 x 0.5mm²	66.999.03.02.00.00.00
Datenkabel 3 x 2 x 0.75mm²	66.999.03.03.00.00.00

Lieferumfang:
- 1 Stk Datenkabel in der bestellten Länge

Perfektion made in Switzerland

©SEA Schliess-Systeme AG – Lätternweg 30 – CH-3052 Zollikofen / Bern – Telefon +41 (0)31 915 20 20 – office@sea.ch – www.sea.ch

66.999.99.02.00.00.00 / 2019V1